ДОГОВОР №
аренды строительного оборудования
(типовая форма)[1]

г. Санкт-Петербург

Стороны, поименованные в соглашении о присоединении к настоящему договору[2], являющимся неотъемлемой частью настоящего Договора, заключили настоящий договор аренды строительного оборудования о нижеследующем:

0. ОСОБЫЕ УСЛОВИЯ

В целях исполнения настоящего Договора, под термином «Арендодатель» понимается Общество с ограниченной ответственностью «Производственно-строительная компания «Святогор» (ООО «ПСК «Святогор»).

В целях исполнения настоящего Договора, под термином «Арендатор» понимается любое физическое лицо, изъявившее намерение присоединиться к настоящему Договору, а равно любое физическое лицо, направившее в адрес Арендодателя соглашение о присоединении к Договору.

В целях исполнения настоящего Договора, под термином «Стороны» понимается совместное именование Арендатора и Арендодателя.

Стороны пришли к соглашению, что настоящий договор вступает в силу с момента подписания и направления в адрес Арендодателя соглашения о присоединении к настоящему договору.

Передаваемое по настоящему Договору Оборудование, в силу его характера, вида и условий эксплуатации, а также требований к монтажу, обслуживанию и содержанию, не может быть признано оборудованием используемым для личных, семейных и бытовых нужд.

Стороны пришли к соглашению, что актуальная версия Договора размещается на сайте Арендодателя, и все изменения и дополнения в Договор вносятся Арендодателем в одностороннем порядке, без уведомления Арендатора о таких изменениях.

Арендодатель обеспечивает возможность беспрепятственного доступа к типовой форме настоящего Договора, посредством размещения ее на официальном сайте Арендодателя.

Обязанность по получению и актуализации сведений и положений настоящего Договора возлагается на Арендатора.

1. ПРЕДМЕТ ДОГОВОРА

1.1. На основании настоящего Договора и в соответствии с его условиями Арендодатель обязуется передавать Арендатору во временное владение и пользование (аренду) за плату в течение срока действия Договора строительное оборудование.

1.2. Объектом аренды по настоящему Договору является **строительное оборудование: строительные фасадные подъёмники ZLP-630** (далее по тексту – Оборудование), в количестве и комплектации, указанной в соответствии с согласованными Сторонами Заявкой и Актами приема-передачи, являющимися неотъемлемой частью настоящего Договора.

1.3. Оборудование, передаваемое в аренду, принадлежит Арендодателю на праве частной собственности, в залоге, под арестом (запрещением) не состоит, не является предметом исков третьих лиц.

1.4. Передаваемое в аренду Оборудование находится в полностью исправном состоянии, пригодном для использования по назначению.

1.5. Передача Оборудования в аренду осуществляется на основании Заявок Арендатора, оформляемых следующим образом:

1.5.1. Арендатор направляет Арендодателю Заявку по телефонной, факсимильной или электронной связи (по адресам электронной почты, указанным в настоящем договоре) не позднее, чем за четыре рабочих дня до даты начала аренды. Заявка должна содержать комплектацию, срок аренды Оборудования, адрес объекта использования Оборудования, способ доставки Оборудования.

1.5.2. Арендодатель в течение 3 (трех) рабочих дней согласовывает Заявку и уведомляет Арендатора о своем согласии или отказе с указанием причин.

1.5.3. На основании согласованной сторонами Заявки подписывается Акт приема-передачи к Договору, с указанием количества комплектов арендуемого Оборудования, срока аренды, условий по доставке Оборудования до места использования, условий выполнения работ по монтажу Оборудования. Доставка и вывоз Оборудования осуществляется за счет Арендатора силами Арендодателя, либо Арендатором,

[1] Указанная типовая форма договора может быть использована только в случае заключения договора посредством направления в адрес ООО «ПСК «Святогор» подписанного экземпляра соглашения о присоединении, размещенного на официальном сайте ООО «ПСК «Святогор».
[2] Отсутствие соглашения о присоединении влечет недействительность Договора и его условий, если иное не предусмотрено законом и не вытекает из сложившихся правоотношений между Сторонами.

самостоятельно со склада Арендодателя. Работы по монтажу Оборудования на Объекте осуществляются за счет Арендатора силами Арендодателя, либо Арендатором самостоятельно

1.6. Передача Оборудования в аренду по настоящему Договору не влечет перехода права собственности на него Арендатору. Арендатор не вправе владеть и распоряжаться Оборудованием, предоставленными ему в пользование Арендодателем, как своим собственным, в т.ч. передавать в залог, либо иным другим способом устанавливать обременения (ограничения) на Оборудование.

2. ОБЯЗАННОСТИ СТОРОН

2.1. Арендодатель обязан:

2.1.1. В течении трех рабочих дней с даты поступления на расчетный счет Арендодатель денежных средств, или внесения наличных денежных средств в кассу Арендодателя, перечисленных Арендатором в порядке, предусмотренном п.п. 4.1.1., 4.2.3., 4.3.2., 4.4. начать отгрузку Оборудования и передать Оборудование по Акту приема-передачи с прилагаемой к нему технической документацией. Подписанием Акта приема-передачи Оборудования Стороны подтверждают, что не имеют претензий к состоянию переданного Оборудования, его комплектности и технической документации.

2.1.2. При возврате Оборудования Арендатором, произвести в присутствии уполномоченного представителя Арендатора (действующего на основании доверенности, удостоверенной в порядке, предусмотренном действующим законодательством РФ) проверку комплектности и технического состояния Оборудования, с подписанием двухстороннего акта приема-передачи (возврата). Возврат Оборудования из аренды производится на складе Арендодателя по адресу: г. Санкт-Петербург, Пискаревский пр д 150 корп 2

2.1.3. По запросу Арендатора оказывать Арендатору в период действия Договора консультационную, информационную, техническую помощь в целях эффективного использования Арендатором Оборудования, переданного ему в аренду по настоящему Договору.

2.2. Арендатор обязан:

2.2.1. Принять Оборудование по Акту приема-передачи в согласованные Сторонами сроки.

2.2.2. В случае доставки или вывоза Оборудования с непосредственного места его использования, указанного в Акте приема-передачи (далее по тексту – Объект) силами Арендодателя за счет Арендатора, обеспечить беспрепятственный проезд транспортных средств Арендодателя и пропуск представителей Арендодателя на Объект. В случае, если Арендатор не выполнит данную обязанность, услуга по перевозке считается оказанной в полном объеме. При это Арендатор обязан возместить Арендодателю полную стоимость оказанной услуги по перевозке в соответствии с п. 4.2.1. Договора.

2.2.3. Произвести своими силами и за свой счет, либо с привлечением третьих лиц, либо силами Арендодателя за счет Арендатора монтаж Оборудования на Объекте.

2.2.4. Использовать полученное в аренду Оборудование в соответствии с условиями настоящего Договора, Правилами эксплуатации Оборудования (Приложение №2), Правил безопасности опасных производственных объектов, на которых используются подъемные сооружения (утв. Приказом Федеральной службы по экологическому, технологическому и атомному надзору от 12 ноября 2013 года N 533 (далее – Правила безопасности), иных технических регламентов, действующих в отношении Оборудования и исключительно по его прямому назначению.

2.2.5. В течении трех дней с момента подписания Договора предоставить Арендодателю список лиц, уполномоченных Арендатором на представление его интересов в отношениях с Арендодателем по настоящему Договору (на получение любых документов, письменных и устных уведомлений, счетов, актов и т.п.).

2.2.6. Направлять для получения и возврата Оборудования представителя, действующего на основании Устава или доверенности, надлежащим образом заверенной руководителем организации, уполномоченного получать, возвращать, проверять комплектность и состояние Оборудования, а также подписывать акты приема-передачи и акты сдачи-приема (возврата) Оборудования, товарные накладные и иные сопутствующие документы.

2.2.7. В течении 1 дня с момента подписания Акта приема-передачи назначить, из числа собственных сотрудников, соответствующим Приказом Руководителя:

- ответственного за безопасное производство работ при использовании Оборудования,
- машиниста, управляющего Оборудованием и рабочего, обладающего достаточной квалификацией и состоянием здоровья для выполнения работ с использованием Оборудования.

2.2.8. Не производить своими силами и за свой счет, либо с привлечением третьих лиц текущий ремонт и техническое обслуживание Оборудования.

2.2.9. Самостоятельно не вскрывать опломбированные элементы Оборудования, следить за сохранностью и целостностью пломб. В случае монтажа Оборудования силами Арендатора, либо с привлечением третьих лиц, производить его в соответствии с условиями, указанными в п.2.2.4.

2.2.10. В случае обнаружения подозрительных шумов, выявления дефектов, выхода из строя Оборудования или его элементов самостоятельно не принимать меры для устранения неполадок. Незамедлительно сообщать об обнаруженных дефектах Арендатору, с целью привлечения уполномоченных

представителей Арендатора для проведения ремонта Оборудования. До момента прибытия на Объект уполномоченных представителей Арендатора не производить работы с использованием Оборудования.

2.2.11. Не производить отделимые и неотделимые улучшения Оборудования без предварительного письменного согласия Арендодателя.

2.2.12. Не передавать арендованное Оборудование третьим лицам, а также не заключать договоры и не вступать в сделки, следствием которых является или может являться какое-либо обременение предоставленных Арендатору по настоящему договору имущественных прав, без письменного согласия Арендодателя.

2.2.13. Бережно относиться к арендуемому Оборудованию, поддерживать его в исправном техническом и эксплуатационном состоянии.

2.2.14. Возвратить Оборудование по окончании срока аренды очищенным от штукатурной смеси, краски, строительного мусора и т.п., с учетом естественного износа.

2.2.15. Возвратить Оборудование из аренды без механических повреждений, препятствующих его дальнейшей эксплуатации (деформация, заломы, вмятины, износы и трещины деталей, иные повреждения, влекущие невозможность использования Оборудования и его элементов по прямому назначению с соблюдением Правил безопасности).

2.2.16. Возместить Арендодателю убытки, причиненные в случае гибели или повреждения арендованного Оборудования в виде его элементов в количестве, указанном в Акте сдачи-приема (возврата) и товарных накладных и согласно ценам за элементы Оборудования, указанным в Акте приема –передачи.

2.2.17. Своевременно и полностью выплачивать Арендодателю установленную Договором, Актами приема-передачи к нему и последующими изменениями и дополнениями арендную плату, Обеспечительный платеж, а в случаях оказания Арендодателем работ и услуг по доставке и вывозу, монтажу и демонтажу, ремонту Оборудования и иных работ и услуг – стоимость соответствующих работ и услуг, указанную в Приложении № 1 к Договору.

2.2.18. К окончанию срока аренды осуществить окончательные расчеты с Арендодателем по всем платежам, предусмотренными п.п.2.2.16 – 2.2.17 Договора.

2.2.19. В течение всего срока аренды соблюдать все требования законодательства РФ в отношении градостроительной деятельности; охраны окружающей среды; требования нормативных актов РФ по технике безопасности, самостоятельно нести ответственность за вред (ущерб), причиненный арендуемым Оборудованием третьим лицам.

2.2.20. Письменно известить Арендодателя за 5 (пять) рабочих дней до окончания срока аренды или досрочного возвращения Оборудования, о готовности Оборудования к передаче.

2.2.21. Обеспечивать беспрепятственный доступ представителей Арендодателя к Оборудованию на объекте Арендатора для осмотра Оборудования и проверки соблюдения условий Договора.

2.2.22. В случае необходимости увеличения количества комплектов арендуемого Оборудования, направлять Арендодателю дополнительную Заявку и подписывать соответствующий Акт приема-передачи, производить установленную Актом приема-передачи доплату арендной платы, Обеспечительного платежа и стоимости иных работ и услуг, оказываемых Арендодателем за счет Арендатора.

3. СРОК АРЕНДЫ

3.1. Срок аренды исчисляется со дня первой отгрузки Арендатору Оборудования (части Оборудования) Арендатору на складе Арендодателя, с последующим оформлением Акта приема-передачи, если иное не устанавливается сторонами в актах приема-передачи, являющихся неотъемлемой частью настоящего Договора, а также иных дополнительных соглашениях к Договору.

3.2. Минимальный срок аренды составляет не менее 30 (тридцати) календарных дней, если иное не было оговорено в приложениях к настоящему Договору, актах приема-передачи Оборудования.

3.2.1. Если по каким-либо причинам такой срок в Акте приема-передачи не был отражен, минимальным сроком аренды считается срок указанный в п.3.2. Договора.

3.3. Днем окончания срока аренды считается день приёмки (возврата) Оборудования в полном объеме на складе Арендодателя, с подписанием соответствующего Акта приема-передачи (возврата). В Акт включается заключение сторон о состоянии Оборудования на момент его возврата.

4. СТОМОСТЬ ДОГОВОРА И ПОРЯДОК РАСЧЕТОВ

4.1. Стоимость аренды указывается в Акте приема-передачи и включает в себя плату за пользование 1 (одним) комплектом Оборудования в сутки.

4.1.1. Арендная плата за первые 30 (тридцать) календарных дней аренды Оборудования перечисляется Арендатором на расчетный счет Арендодателя в течение 3 (трех) банковских дней с даты подписания Соглашения о присоединении или вносится наличными денежными средствами в кассу Арендодателя в указанный срок. В дальнейшем ежемесячная арендная плата подлежит оплате Арендатором не позднее последнего рабочего дня месяца, предшествующего оплачиваемому, на основании выставляемых Арендодателем счетов.

4.1.2. В случае возврата Арендатором Оборудования из аренды ранее срока, указанного в п.3.2. Договора, по причине, не связанной с качеством Оборудования, денежные средства, уплаченные Арендатором за первый месяц аренды Оборудования, возврату не подлежат.

4.1.3. Арендодатель в период действия настоящего Договора вправе изменить размер арендной платы в бесспорном и одностороннем порядке. Новая величина арендной платы устанавливается с момента получения Арендатором уведомления о внесении соответствующих изменений в Договор или с даты, указанной в уведомлении. Момент получения Арендатором уведомления определяется в любом случае не позднее 7 (семи) календарных дней с даты его отправки заказным письмом по адресу, указанному в Договоре.

4.2. Услуги по перевозке Оборудования (доставке и вывозу с Объекта), осуществляемые Арендодателем за счет Арендатора, не входят в стоимость аренды и оплачиваются отдельно.

4.2.1. Стоимость услуг перевозки включает в себя плату за каждый факт доставки Оборудования уполномоченными представителями Арендодателя на Объект Арендатора или вывоза Оборудования с Объекта Арендатора. Размер платы зависит от удаленности Объекта от склада Арендодателя и рассчитывается в соответствии с Приложением № 1 к Договору.

4.2.2. Факт доставки Оборудования подтверждается составлением товарно-транспортной накладной, подписываемой уполномоченными представителями Сторон.

4.2.3. Услуги по доставке Оборудования на Объект оплачиваются Арендатором в течении 3 (трех) дней с даты подписания Договора. В дальнейшем Услуги по перевозке (доставке и вывозу) Оборудования, осуществляемые Арендодателем за счет Арендатора, оплачиваются Арендатором в течении 3 (трех) банковских дней с даты их оказания. Датой оказания услуги является фактическая дата перевозки Оборудования, указанная в соответствующей товарно-транспортной накладной.

4.3. Работы по монтажу, демонтажу Оборудования на Объекте, работы по ремонту Оборудования, осуществляемые Арендодателем за счет Арендатора, не входят в стоимость аренды и оплачиваются отдельно.

4.3.1. Стоимость работ по монтажу и демонтажу Оборудования включает в себя плату за каждый факт сборки/разборки и установки уполномоченными представителями Арендодателя комплекта Оборудования на Объекте Арендатора. Размер платы является фиксированным и рассчитывается в соответствии с Приложением № 1 к Договору.

4.3.2. Работы по монтажу Оборудования на Объекте оплачиваются Арендатором в течении 3 (трех) банковских дней с даты подписания Договора. Работы по демонтажу Оборудования на Объекте оплачиваются в течении 3 (трех) банковских дней с даты их выполнения. Датой оказания работ по демонтажу является дата, указанная в соответствующем Акте выполненных работ.

4.3.3 Стоимость работ по ремонту Оборудования включает в себя плату за выполнение уполномоченными представителями Арендодателя действий по замене пришедших в неисправность элементов Оборудования (а также составных частей таких элементов) либо приведении элементов (составных частей элементов) Оборудования в исправное техническое и эксплуатационное состояние. Размер платы является фиксированным и рассчитывается в соответствии с Приложением № 1 к Договору.

4.3.4. Работы по ремонту Оборудования оплачиваются Арендатором в течении 3 (трех) банковских дней с даты их выполнения. Датой оказания работ по ремонту является дата, указанная в соответствующем Акте выполненных работ.

4.3.5. Факт выполнения работ по монтажу, демонтажу, ремонту Оборудования подтверждается составлением Акта выполненных работ, подписываемого уполномоченными представителями Сторон, являющегося неотъемлемой частью настоящего Договора.

4.4. Арендатор, в качестве гарантии надлежащего исполнения своих обязательств по Договору, в течении 3 (трех) банковских дней с даты подписания Договора, перечисляет на расчетный счет, или вносит наличные денежные средства в кассу Арендодателя обеспечительный платеж. Размер обеспечительного платежа рассчитывается как фиксированная плата за 1 (один) комплект Оборудования и указывается в Акте приема-передачи Оборудования.

4.4.1. В случае ненадлежащего и/или несвоевременного исполнения Арендатором своих обязанностей по настоящему Договору, а также в случае досрочного прекращения Договора, Арендодатель вправе в одностороннем порядке без получения каких-либо согласий или разрешений от Арендатора удерживать из суммы Обеспечительного платежа денежные суммы, соответствующие невнесенной и/или ненадлежащим образом внесенной Арендатором арендной платы, а также любые задолженности, компенсации и неустойки, иные платежи, предусмотренные настоящим Договором, включая платежи за услуги по перевозке, монтажу и демонтажу, ремонту Оборудования и суммы убытка, понесенного Арендодателем в связи с неисполнением или ненадлежащим исполнением Арендатором своих обязанностей по настоящему Договору.

4.4.2 Нарушение Арендатором обязанности по внесению Обеспечительного Платежа или восстановления его размера после его надлежащего уменьшения Арендодателем признается нарушением сроков внесения арендной платы и влечет применение к Арендатору мер ответственности, установленных настоящим Договором для такого случая.

4.4.3. Если в течение срока действия настоящего Договора Арендодатель надлежащим образом удерживает соответствующие суммы из суммы Обеспечительного платежа, Арендатор обязан на основании письменного требования Арендодателя уплатить Арендодателю сумму, достаточную для восстановления Обеспечительного платежа в его первоначальном размере в срок, указанный в письменном требовании.

4.4.4. Сумма Обеспечительного платежа (его части) возвращается Арендодателем в безналичной форме, в течение 3 (трех) рабочих дней после возврата Оборудования и оплаты полной стоимости арендной платы, а также оплаты счетов за брак Оборудования (механические повреждения Оборудования, его элементов, влекущие невозможность использования Оборудования по его назначению с соблюдением требований безопасности, либо полная или частичная утрата элементов Оборудования), платы за оказание услуг по перевозке Оборудования, платы за выполнение работ по монтажу, демонтажу и ремонту Оборудования и иных издержек Арендодателя (включая, но не ограничиваясь: расходы на выезд представителя для выбраковки, простой транспорта, и т.п.).

4.5. В случае не выставления Арендодателем счетов по арендной плате, иным предусмотренным Договором работам и услугам, Арендатор обязан самостоятельно уплатить стоимость аренды и стоимость оказанных Арендодателем работ и услуг, в размерах и сроках, предусмотренных настоящим договором.

5. ОТВЕТСТВЕННОСТЬ СТОРОН

5.1. Стороны несут ответственность за неисполнение или ненадлежащее исполнение настоящего Договора в соответствии с действующим законодательством РФ.

5.2. В случае неуплаты, несвоевременной уплаты, либо неполной выплату арендных и иных платежей по настоящему Договору, Арендодатель вправе требовать от Арендатора неустойки в размере 3% за каждый день просрочки от невыплаченной суммы. Неустойка начисляется со дня, следующего за днем, в который обязательство подлежало исполнению.

5.3. Неустойка подлежит уплате Арендатором при условии предъявления ей соответствующего письменного требования. Уплата неустойки не освобождает виновную сторону от выполнения принятых на себя обязательств или устранения нарушений.

5.4. Если в процессе эксплуатации Оборудования Арендатором, либо при его возврате Арендодателю на склад, обнаруживается факт нарушения обязанностей, предусмотренных п. 2.2.9 Договора, Арендатор выплачивает штраф в следующем размере:

5.4.1. В случае вскрытия (нарушения целостности пломбы) электрического щита – от 5 (пяти) до 10 (десяти) тысяч рублей.

5.4.2. В случае вскрытия (нарушения целостности пломбы) редуктора – от 5 (пяти) до 10 (десяти) тысяч рублей.

5.4.3. В случае монтажа Оборудования силами Арендатора либо с привлечением третьих лиц, в случае, если такой монтаж осуществлен не в соответствии с условиями, указанными в п.2.2.4 Договора – 10 (десять) тысяч рублей.

5.5. Если при возврате Оборудования Арендатором, обнаружится повреждение лакокрасочного слоя Оборудования свыше 20%, либо Оборудование не соответствует п. 2.2.13., Арендодатель вправе выставить счет на оплату ремонта и очистки в размере до 30% стоимости Оборудования.

5.6. Если при возврате состояние Оборудования не соответствует п.2.2.14., либо Оборудование возвращено не в полной комплектации согласно Акта приемки-передачи, Арендатор обязан возместить Арендодателю понесенный ущерб в размере полной стоимости поврежденного или утерянного Оборудования или его элементов.

5.6.1. В случае полной утраты комплекта Оборудования, Арендатор обязан возместить Арендодателю остаточную стоимость комплекта Оборудования в размере 215 000 (двести пятнадцать тысяч) рублей 00 копеек.

5.7. Все случаи некомплектности или неисправности Оборудования или его элементов фиксируются в Акте сдачи-приема (возврата) Оборудования, служащим основанием для предъявления претензий к Арендатору. Сдача-прием Оборудования производится на складе Арендодателя уполномоченным представителем Арендодателя, в присутствии уполномоченного представителя Арендатора. В случае не направления Арендатором своего уполномоченного представителя на склад Арендодателя, дальнейшие претензии по качеству и комплектности Оборудования Арендодателем не рассматриваются.

5.8. В случае отказа Арендатора от подписания Акта сдачи-приема (возврата) Оборудования, в нем делается отметка об этом и акт подписывается Арендодателем. Арендатор обязан в течении 3 (трех) рабочих дней направить в адрес Арендодателя посредством почтовой связи письмо, в котором мотивированно обоснует причину такого отказа. В случае не направления такого письма, Акт сдачи-приема (возврата) считается подписанным Арендодателем в одностороннем порядке.

5.9. В соответствии с п.4 ст. 753 ГК РФ, при отказе Арендатора от подписания Акта выполненных работ, указанных в п.4.3.5. Договора, в нем делается отметка об этом и акт подписывается Арендодателем в одностороннем порядке.

5.10. За передачу Оборудования в пользование третьим лицам без согласия Арендодателя Арендатор уплачивает Арендодателю штраф в размере 10% от стоимости Оборудования, указанного в Акте приема-передачи

6. РАЗРЕШЕНИЕ СПОРОВ. ОБСТОЯТЕЛЬСТВА НЕПРЕОДОЛИМОЙ СИЛЫ

6.1. Все споры и разногласия, возникшие между Сторонами по настоящему Договору или в связи с ним, разрешаются путем переговоров между Сторонами.

6.2. В случае невозможности разрешения споров и разногласий путем переговоров они подлежат рассмотрению в суде общей юрисдикции, по месту нахождения Арендодателя, в порядке, установленном законодательством РФ.

6.3. Стороны освобождаются от ответственности за частичное или полное неисполнение обязательств по настоящему Договору, если такое неисполнение явилось следствием обстоятельств непреодолимой силы, а именно: пожара, наводнения, землетрясения, войны, других, не зависящих от Сторон обстоятельств, возникших после заключения Договора, которые Стороны не могли ни предвидеть, ни предотвратить и если эти обстоятельства непосредственно повлияли на условия исполнения настоящего Договора.

6.4. В случае возникновения обстоятельств непреодолимой силы исполнение обязательств по Договору откладывается на весь период действия этих обстоятельств. Если такие обстоятельства длятся более 3 (трех) месяцев, любая из Сторон вправе расторгнуть настоящий Договор в одностороннем порядке.

7. РАСТОРЖЕНИЕ ДОГОВОРА

7.1. Настоящий Договор может быть расторгнут в любое время по соглашению сторон.

7.2. Настоящий Договор может быть расторгнут Арендодателем в одностороннем внесудебном порядке (п.3 ст.450 ГК РФ) по нижеперечисленным основаниям:

7.2.1. В случае если, Арендатор пользуется Оборудованием с существенным нарушением условий Договора или назначения Оборудования;

7.2.2. Если Арендатор существенно ухудшает техническое и эксплуатационное состояние Оборудования;

7.2.3. В случае возникновения задолженности Арендатора по внесению предусмотренной условиями Договора (с учетом последующих изменений и дополнений к нему), арендной платы (в т.ч. внесения неполной суммы), а также иных платежей по Договору, в течение 2 (двух) месяцев, независимо от ее последующего внесения. Расторжение Договора не освобождает Арендатора от необходимости погашения задолженности по арендной плате и выплаты неустойки (штрафа, пени);

7.2.4. В случае передачи Оборудования в субаренду либо заключении любых сделок следствием которых является или может являться какое-либо обременение (ограничение) в отношении арендуемого Оборудования, без письменного согласования с Арендодателем;

7.2.5. Необеспечения Арендатором в течение 3 (трех) рабочих дней беспрепятственного доступа представителям Арендодателя для осмотра Оборудования на объекте Арендатора и проверки соблюдения условий Договора.

7.3. В случаях, указанных в п.п.7.2. настоящего Договора, Договор считается расторгнутым с момента получения Арендатором уведомления о расторжении Договора в одностороннем внесудебном порядке. Момент получения Арендатором уведомления определяется в любом случае не позднее 7 (семи) календарных дней с даты его отправки заказным письмом по адресу, указанному в Договоре.

7.4. Прекращение (окончание) срока действия настоящего Договора влечет за собой прекращение обязательств сторон по нему, но не освобождает Стороны Договора от ответственности за его нарушения, если таковые имели место при исполнении условий настоящего Договора аренды.

8. КОНФИДЕНЦИАЛЬНОСТЬ

8.1.Стороны обязуются сохранять конфиденциальность содержания настоящего Договора, а также любой информации и данных, предоставляемых каждой из Сторон в связи с исполнением настоящего Договора, за исключением общедоступной информации.

8.2. Под конфиденциальностью понимается запрет на разглашение информации неуполномоченным лицам без предварительного письменного соглашения Сторон.

8.3. Любая информация, касающаяся финансового положения Сторон и условий настоящего Договора, считается конфиденциальной и не разглашается никаким третьим лицам. По запросу любой Стороны по настоящему Договору могут устанавливаться иные условия соблюдения конфиденциальности.

8.4. Не является нарушением конфиденциальности предоставление конфиденциальной информации по законному требованию правоохранительных и иных уполномоченных государственных органов, а также в других предусмотренных законодательством случаях.

9. ОБЩИЕ ПОЛОЖЕНИЯ

9.1.Настоящий Договор составлен в 2 (двух) экземплярах, имеющих одинаковую юридическую силу, по одному для каждой из Сторон, при этом, Арендатор, по письменному запросу, может получить подписанный экземпляр настоящего Договора у Арендодателя. При отсутствии подписанного экземпляра,

Стороны руководствуются экземпляром Договора, размещенном на официальном сайте Арендодателя.

9.2. Все протоколы, соглашения и переписка, предшествовавшие подписанию настоящего Договора и связанные с подготовкой к его заключению, теряют силу с момента вступления Договора в силу.

9.3. Стороны безотлагательно уведомляют друг друга о любых изменениях в их контактных адресах и платежных реквизитах. Исполнение обязательств Сторонами по старым адресам и банковским счетам до уведомления об их изменениях считается должным и надлежащим исполнением.

9.4. Уведомление или сообщение, направляемое Стороной, оформляется в письменном виде и вручается лично в руки или отправляется с помощью почтовой связи, по электронной почте, факсом или через иные средства связи.

9.5. Во всем остальном, что прямо не предусмотрено настоящим Договором, Стороны руководствуются действующим законодательством Российской Федерации.

9.6. Ни одна из Сторон не имеет права без письменного согласия другой Стороны передавать третьим лицам свои права и обязанности по настоящему Договору.

10. АДРЕСА, БАНКОВСКИЕ РЕКВИЗИТЫ И ПОДПИСИ СТОРОН

«АРЕНДОДАТЕЛЬ»:

ООО «ПСК «Святогор»
195273, Санкт-Петербург,Пискаревский
пр-кт, д. 150, к. 2, лит. О, оф. 418
ИНН 7806228003; КПП 780601001
ОГРН 1167847136720

Р/С 40702810910000080718 в
АО «Тинькофф Банк»
К/С 30101810145250000974
БИК 044525974

Р/С 40702810355130006333 в
Северо-Западный банк ПАО «Сбербанк»
К/С 30101810500000000653
БИК 044030653

Электронная почта: info@svtgr.ru
Тел./факс:8 (812) 308 88 84

Генеральный директор: Арканников Т.Н.

_____

Приложение № 1

к Договору аренды строительного оборудования (типовая форма)

Стоимость запчастей и работ по их замене для электродвигателей, пульта управления и дополнительного электрооборудования к фасадному подъёмнику типа ZLP

ООО “ ПСК “Святогор”

195273, Санкт-Петербург, Пискаревский пр-кт, д. 150, к. 2, лит. О, оф. 418

Тел. 308 8884; 612 2528

www.svtgr.ru

1. Редуктор LTD 630

1.1. Детализация редуктора

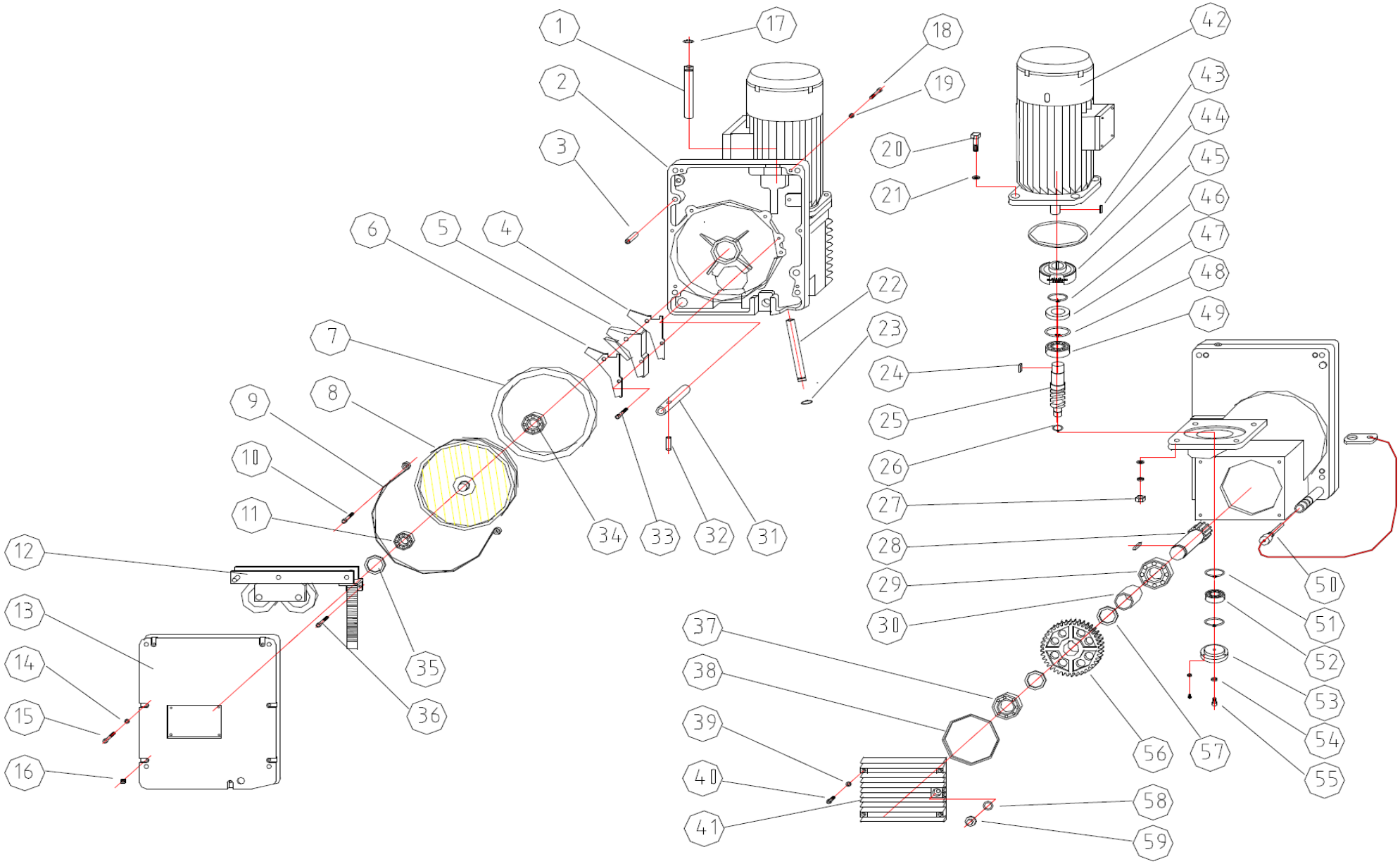

1.2. Стоимость деталей редуктора и стоимость работ по их замене

№ на схеме	Наименование	Цена замены (работы)	Цена детали	№ на схеме	Наименование	Цена замены (работы)	Цена детали
1	Направляющая троса	700.00р.	1100.00р.	**35**	Регулировочная гайка	500.00р.	500.00р.
2	Корпус лебедки (в сборе)	12500.00р.	20000.00р.	**36**	Болт	100.00р.	200.00р.
3	Шпилька	500.00р.	250.00р.	**37**	Подшипник 107	500.00р.	950.00р.
4	Основание делителя троса	500.00р.	900.00р.	**38**	Стальное кольцо	500.00р.	950.00р.
5	Делитель троса	500.00р.	1500.00р.	**39**	Гайка	100.00р.	150.00р.
6	Крышка делителя троса	500.00р.	900.00р.	**40**	Болт	100.00р.	200.00р.
7	Прокладка (сальник)	2000.00р.	3800.00р.	**41**	Крышка	1500.00р.	5000.00р.
8	Ведущее колесо троса	4500.00р.	14000.00р.	**42**	Электромотор с тормозом	3500.00р.	43000.00р.
9	Направляющая стальная лента	500.00р.	1500.00р.	**43**	Шпонка вала мотора	1500.00р.	450.00р.
10	Болт	100.00р.	300.00р.	**44**	Уплотнительное кольцо	500.00р.	850.00р.
11	Подшипник 80104	500.00р.	850.00р.	**45**	Центробежный ограничитель скорости	1600.00р.	8200.00р.
12	Узел прижимной	1500.00р.	9350.00р.	**46**	Стопорное кольцо	500.00р.	200.00р.
13	Крышка корпуса лебедки	1500.00р.	9300.00р.	**47**	Сальник	2500.00р.	400.00р.
14	Шайба	100.00р.	100.00р.	**48**	Стопорное кольцо	500.00р.	250.00р.
15	Болт	100.00р.	200.00р.	**49**	Подшипник	500.00р.	950.00р.
16	Гайка	100.00р.	150.00р.	**50**	Ручка тормоза	500.00р.	1000.00р.
17	Кольцо направляющей троса	100.00р.	900.00р.	**51**	Стопорное кольцо	500.00р.	250.00р.
18	Болт	100.00р.	200.00р.	**52**	Подшипник 203	500.00р.	950.00р.
19	Шайба	100.00р.	150.00р.	**53**	Крышка сливная	500.00р.	1500.00р.
20	Гайка	100.00р.	200.00р.	**54**	Прокладка	500.00р.	400.00р.
21	Шайба	100.00р.	150.00р.	**55**	Болт	100.00р.	250.00р.
22	Направляющая выхода троса	500.00р.	1100.00р.	**56**	Шестерня	3500.00р.	14000.00р.
23	Головка направляющей троса	500.00р.	250.00р.	**57**	Регулировочная гайка	500.00р.	400.00р.
24	Шпонка	1500.00р.	500.00р.	**58**	Прокладка	500.00р.	250.00р.
25	Червячный вал	2100.00р.	9000.00р.	**59**	Пробка масляного отверстия	500.00р.	600.00р.
26	Стопорное кольцо	500.00р.	250.00р.	**б/н**	Электромагнитный тормоз	3500.00р.	11000.00р.
27	Гайка	100.00р.	150.00р.	**б/н**	Тормозные колодки центробежного тормоза	3500.00р.	6000.00р.
28	Передаточный вал	4000.00р.	7500.00р.	**б/н**	Вентилятор двигателя	500.00р.	1000.00р.
29	Подшипник	500.00р.	850.00р.	**б/н**	Крышка двигателя	500.00р.	3000.00р.
30	Втулка	500.00р.	900.00р.	**б/н**	Клеммная коробка двигателя	1500.00р.	2000.00р.
31	Планка	500.00р.	900.00р.	**б/н**	Корпус для установки мотора	2500.00р.	7000.00р.
32	Шпилька	500.00р.	250.00р.	**б/н**	Феродо (фрикционный диск)	3000.00р.	6000.00р.
33	Болт	500.00р.	200.00р.	Прим.: стоимость редуктора в сборе согласно акту приёмки подъёмника в аренду.			
34	Подшипник 304	500.00р.	950.00р.				

2. Щит управления ZLP

2.1 Детализация щита управления ZLP

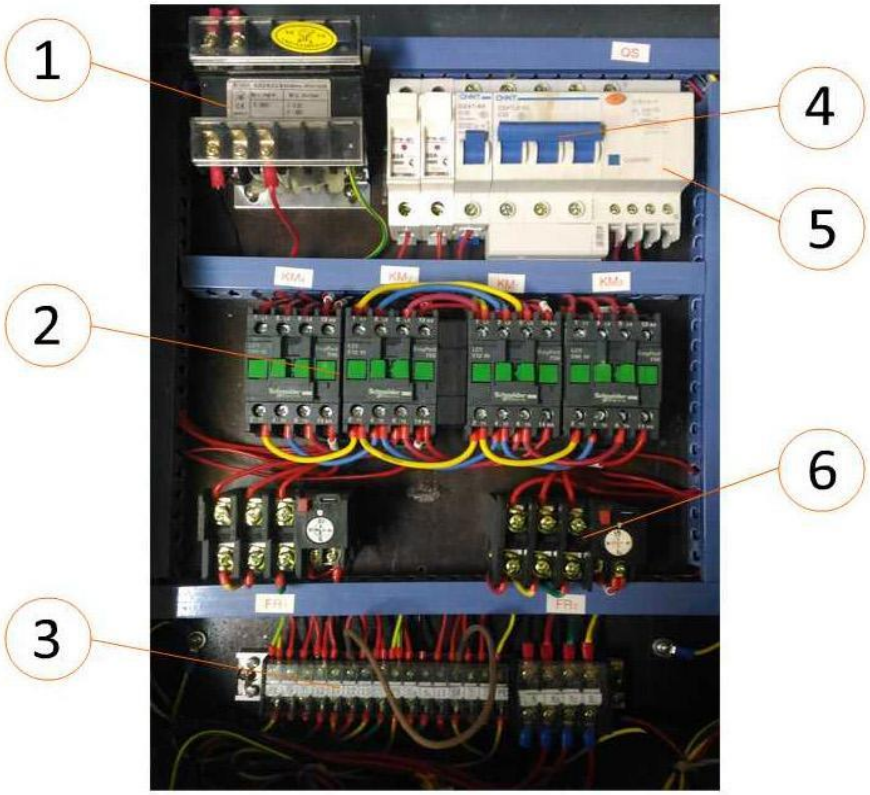

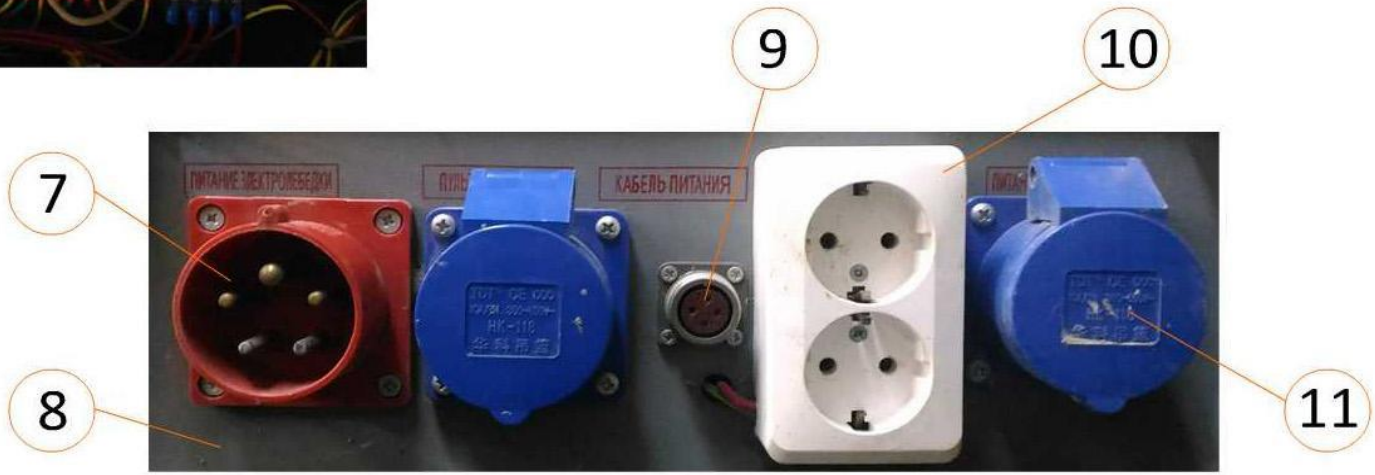

2.2 Стоимость деталей электрощита, дополнительного электрооборудования и стоимость работ по их замене.

№ на фото	Наименование	Цена замены (работы)	Цена детали
1	Трансформатор	1500.00р.	7000.00р.
2	Контактор	1550.00р.	2900.00р.
3	Клеммная планка	880.00р.	4000.00р.
4	Трехполосный автомат	1000.00р.	5000.00р.
5	Независимый расцепитель	1000.00р.	5000.00р.
6	Термореле	1050.00р.	2900.00р.
7	Силовой разъем питания 5-ти точечный (“папа” встраиваемый)	500.00р.	1400.00р.
8	Корпус ящика	7500.00р.	15000.00р.
9	Разъём выносного пульта	500.00р.	3000.00р.
10	Розетка 220В	500.00р.	900.00р.
11	Штепсель разъем кабеля лебедки с распаянными проводами	700.00р.	3500.00р.
12	Индикатор питания	500.00р.	500.00р.
13	Замок ящика	500.00р.	3500.00р.
14	Кнопка экстренной остановки	500.00р.	1400.00р.
15	Переключатель выбора режима хода	500.00р.	2900.00р.
16	Кнопка хода вверх/вниз	500.00р.	1200.00р.
б/н	Дополнительный контактор	500.00р.	1200.00р.
б/н	Кабель редуктора с разъемом (8 или 9 жильный)	750.00р.	9000.00р.
б/н	Концевой выключатель редуктора	500.00р.	1500.00р.
б/н	Пульт выносной	500.00р.	3000.00р.
22	Силовой кабель питания люльки (100м)	1000.00р.	Согласно акту приёмки
Прим.: стоимость щита управления в сборе согласно акту приёмки подъёмника в аренду			

3. Стоимость сопутствующих и дополнительных услуг

№	Наименование	Стоимость
1	Выезд специалиста (в пределах КАД)	1500.00р.
2	Выезд специалиста (за пределами КАД)	Согласно счёту на доставку
3	Доставка/возврат одного комплекта подъёмника в пределах КАД	2900.00р.
4	Доставка/возврат одного комплекта подъёмника за пределами КАД	Согласно счёту на доставку
5	Доставка одного или нескольких мелких элементов (легковая машина) в пределах КАД	1500.00р.
6	Доставка одного или нескольких мелких элементов (легковая машина) за пределами КАД	Согласно счёту на доставку
7	Коммутация проводов (переборка схемы эл. питания и пр.)	5000.00р.
8	Замена одного элемента корзины люльки, консоли	3000.00р.
9	Полная переборка редуктора	12500.00р.
10	Демонтаж редуктора (высотные работы)	14500.00р.
11	Монтаж редуктора (высотные работы)	17500.00р.
12	Замена троса	5500.00р.

4. Адреса, банковские реквизиты и подписи сторон

«АРЕНДОДАТЕЛЬ»:

ООО «ПСК «Святогор»

195273, Санкт-Петербург,Пискаревский

пр-кт, д. 150, к. 2, лит. О, оф. 418

ИНН 7806228003; КПП 780601001

ОГРН 1167847136720

Р/С 40702810910000080718 в

АО «Тинькофф Банк»

К/С 30101810145250000974

БИК 044525974

Р/С 40702810355130006333 в

Северо-Западный банк ПАО «Сбербанк»

К/С 30101810500000000653

БИК 044030653

Электронная почта: info@svtgr.ru

Тел./факс:8 (812) 308 88 84

Генеральный директор: Арканников Т.Н.

_____

«АРЕНДАТОР»:

ООО «__»
__
ИНН __, КПП __
ОГРН __
Р/С __ в __
БИК __
К/С __

E-mail: __
Телефон/факс: __

Генеральный директор: __

_____

Строительные леса, вышки-туры, фасадные подъёмники.
Аренда и продажа.

Фасадный двухподвесной подъёмник ZLP-630

Правила эксплуатации

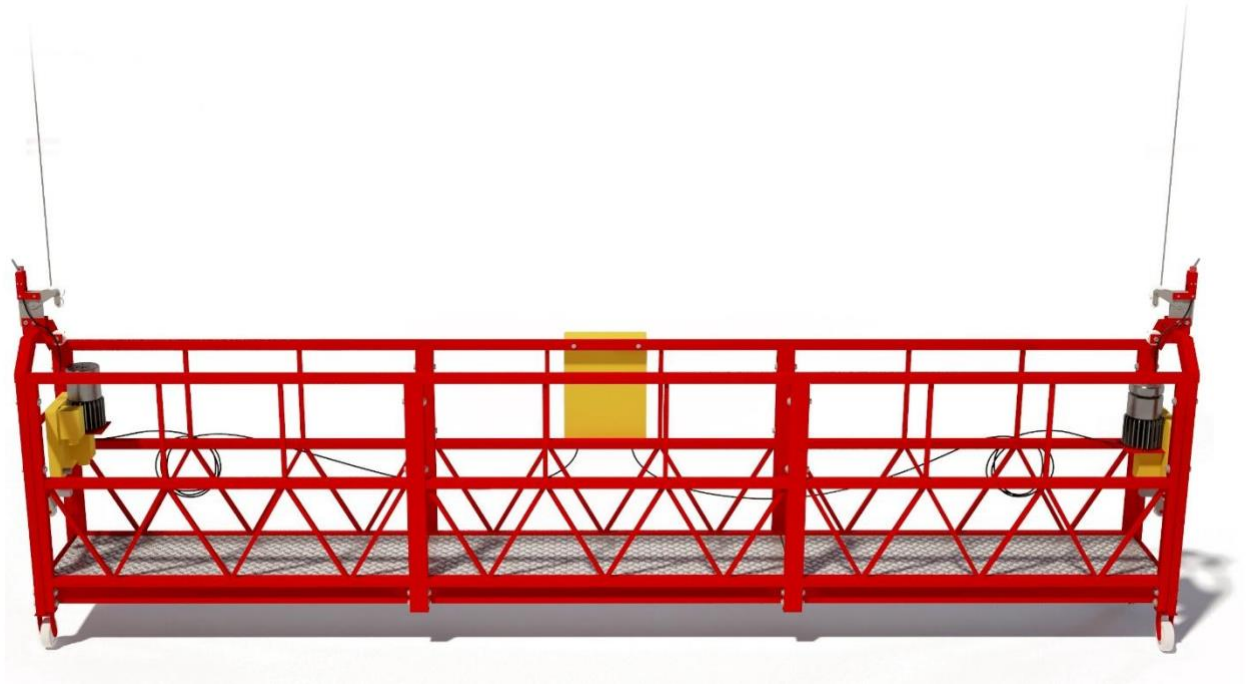

ООО “ПСК “Святогор”
195273, Санкт-Петербург, Пискаревский пр-кт, д. 150, к. 2, лит. О, оф. 418
Тел. 308 8884; 612 2528
www.svtgr.ru

1. ОБЩИЕ ТЕХНИЧЕСКИЕ ХАРАКТЕРИСТИКИ ФАСАДНОГО ПОДЪЁМНИКА ZLP-630

1.1. Люлька ZLP-630 предназначена для подъема рабочих с материалом и инструментом на высоту до 95м при производстве различных работ на фасадах промышленных, жилых и культурно-бытовых зданий.

1.2.Люлька представляет собой каркас, на котором установлены лебедки LTD-630 с канато-ведущими шкивами, ловители и пульт управления.

1.3. Люльку подвешивают к консоли, установленной на крыше здания, на грузовом и предохранительном канатах, натянутых у земли грузами.

1.4. Лебедка оснащена ручным приводом для опускания люльки при отключении электроэнергии.

1.5. При обрыве грузового каната люлька удерживается от падения ловителем на предохранительном канате.

1.6. Люлька снабжена ограничителем высоты подъема для отключения электродвигателя лебедки в случае подхода к предельной высоте.

Параметр	Значение
Грузоподъемность, кг	550
Высота подъема, м	95
Скорость подъема, м/мин	9,6
Тяговое усилие лебедки, кН	6,3
Мощность электродвигателя лебедки, кВт	1,5
Рабочее напряжение, Вт	380±10%
Количество лебедок, шт.	2
Диаметр грузового каната, мм	8,3
Диаметр предохранительного каната, мм	8,3
Размеры рабочей площадки люльки (в плане), мм:	
- Длина	2000/4000/6000
- Ширина	600
Высота ограждения – фронтального/заднего	1040/1160
Масса люльки, кг	1596
В том числе:	
- Рабочая площадка (люлька)	190
- Лебедки LTD 630	2x48
- Консоли	450
- Балласт	900
Управление	непосредственно с рабочей площадки

2. ОБЩИЕ УКАЗАНИЯ ПО ОРГАНИЗАЦИИ БЕЗОПАСНОЙ ЭКСПЛУАТАЦИИ ПОДЪЁМНИКА.

2.1. Максимальная грузоподъемность фасадного подъёмника 550 кг. Не перегружайте подъёмник!

2.2. Надзор за безопасной эксплуатацией фасадного подъемника должен осуществляться инженерно-техническим работником назначенным приказом по организации, в распоряжении которой находится фасадный подъемник.

2.3. При эксплуатации фасадного подъемника помимо настоящего руководства необходимо руководствоваться также ПБ 10-382-00, «Правилами техники безопасности при эксплуатации электроустановок потребителей», «Межотраслевыми правилами по охране труда (правила безопасности) при эксплуатации электроустановок» ПОТ РМ-016-2001, «Межотраслевыми правилами по охране труда при работе на высоте» ПОТ РМ-012-2000, СНиП III-4-80.

2.4. Специалист по охране труда эксплуатирующей организации должен обеспечить дополнительный инструктаж работающего на подъёмнике персонала с записью в вахтенном журнале.

2.5. В случае работы подъёмника при температуре окружающей среды ниже -18 0С и/или обледенении тросов, и/или скорости ветра на высоте 10м свыше 10.8 м/с, и/или порывистом ветре работа на подъёмнике должна быть прекращена, а люлька спущена на землю. После повышения температуры выше -18 0С и/или снижения скорости ветра пуск в работу должен быть дан по письменному разрешению инженерно-технического специалиста эксплуатирующей организации после личного осмотра состояния подъёмника.

2.6. Персонал, ведущий работу на фасадном подъемнике обязан надеть каску и пользоваться страховочным поясом для высотных работ.

2.7. Перед использованием фасадного подъёмника необходимо произвести визуальный контроль состояния крепежа, изоляции электрооборудования, состояния тросов, а также комплектность пригрузов и грузов. Использование фасадного подъёмника с грязными/ржавыми/имеющими механические повреждения тросами строго запрещено.

2.8. Убедитесь в правильной установке консолей на крыше. Обеспечьте сохранность балласта, установленного на консоли.

2.9. Перед использованием люльки обязательно произведите контроль ручного спуска.

2.10. В случае любых нештатных ситуаций: посторонние шумы, скрежет, гул, при нестабильности работы – обратитесь в сервисную службу компании арендодателя.

2.11. Запрещено использовать фасадный подъёмник без заземления. Отключать провод заземления запрещено.

2.12. Запрещается использовать фасадный подъемник с частично отсутствующими: крепежом, ловителями, концевыми выключателями, запасными тросами и прочими составными частями.

2.13. Ни при каким обстоятельствах не отключайте ловители!

2.14. Строго запрещается вносить изменения в электрическую схему, вносить конструктивные изменения, самостоятельно вскрывать редуктор, смазывать механизмы и троса.

2.15. Запрещено использовать удлиненный электрический кабель или с нарушением изоляции.

2.16. Запрещается вести сварочные работы с подъёмника.

2.17. При работе на люльке настил должен быть горизонтальным. Допустимое превышение одного края люльки над другим 15 см.

2.18. Запрещено вносить изменения в конструкцию корзины и консолей, а также удлинять люльку более допустимых 6 м.

3. ПОДГОТОВКА К ЭКСПЛУАТАЦИИ

3.1. Для каждого объекта должен быть составлен проект производства работ с указанием мест установки подъёмника и технологией производства работ, а также мер безопасности при проведении работ.

3.2. До начала монтажа необходимо убедиться в комплектности составных частей фасадного подъёмника.

4. СОСТАВ ФАСАДНОГО ПОДЪЁМНИКА

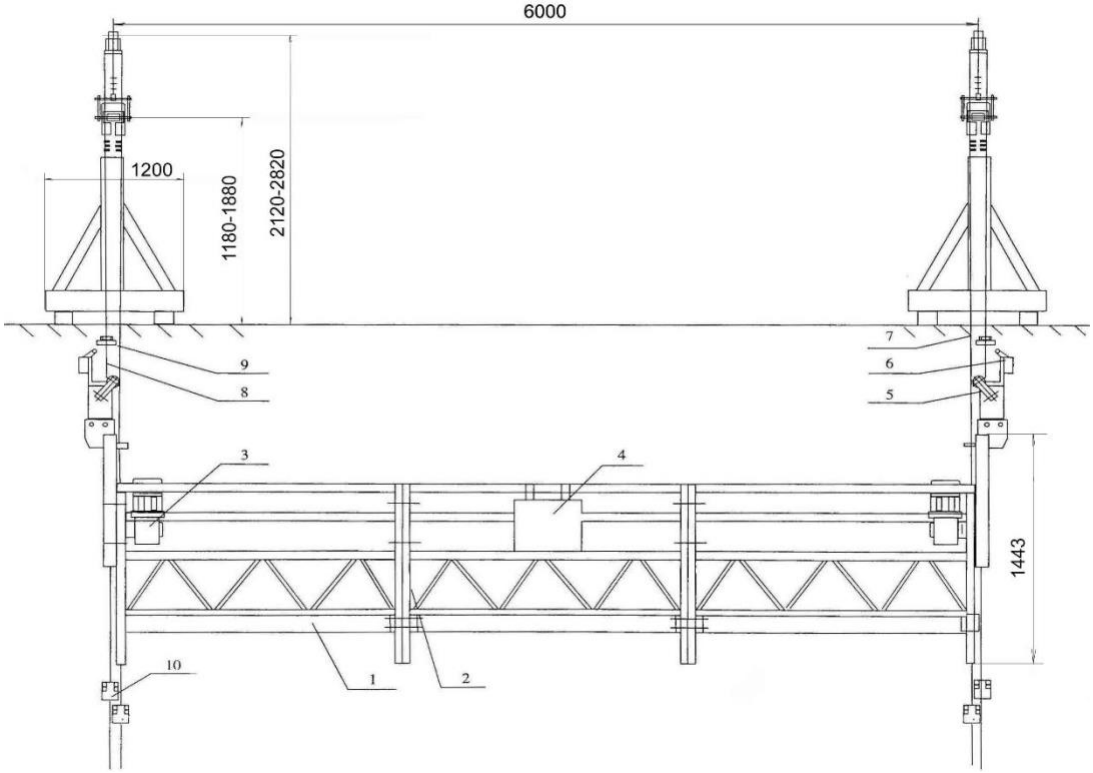

Рисунок 1 – Фасадный подъемник ZLP 630 (вид спереди).

1 – основание платформы, **2** – ограждение, **3** – лебедка, **4** – пульт управления, **5** – ловитель, **6** – ограничитель подъема, **7** – подъемный канат, **8** - предохранительный канат, **9** – упор ограничителя подъема, **10** –пригруз

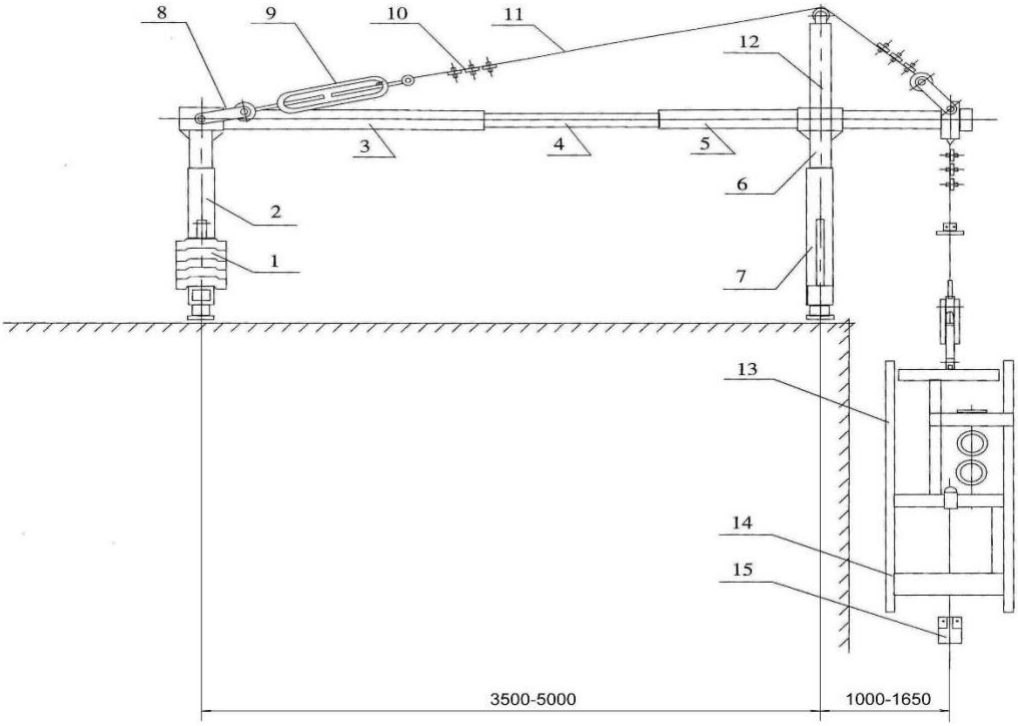

Рисунок 2 – Фасадный подъемник ZLP 630 (вид сбоку).
1 – балласт, **2** – задняя стойка консоли, **3** – задняя штанга консоли, **4** – средняя штанга консоли, **5** – передняя штанга консоли, **6** – крестовина консоли, **7** – передняя стойка консоли, **8** – основание оттяжки, **9** – талреп, **10** – коуш с 3-мя зажимами, **11** – канат оттяжки, **12** – верхняя опора, **13** – ограждение люльки, **14** – основание люльки, **15** – пригруз

5. СБОРКА И УСТАНОВКА

5.1. Сборка и установка консолей.

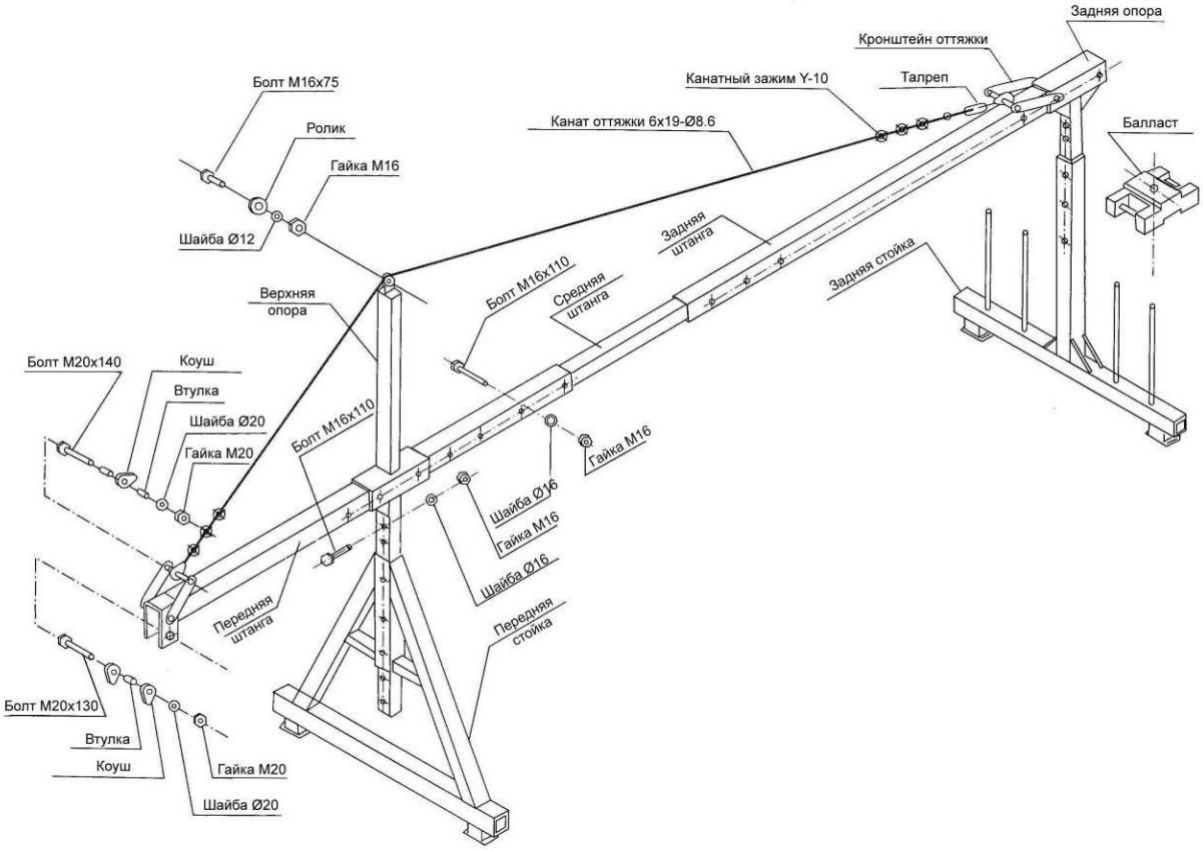

Рисунок 3 – Сборка консоли.

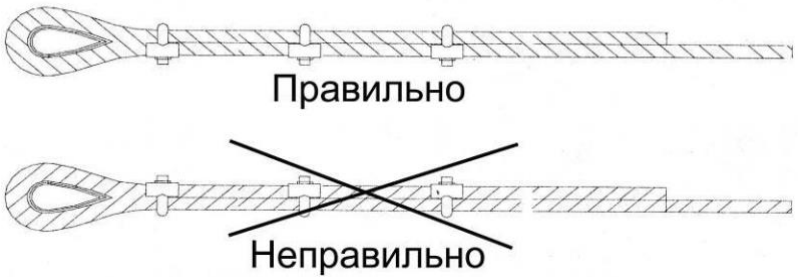

Рисунок 4 – Фиксация троса при помощи коуш и зажимов.

5.1.1. Вставьте стойку в передние и задние опоры соответственно и закрепите болтами с учётом высоты стоек, определяемой высотой парапета (в диапазоне 1.15м – 1.75м)

5.1.2. Заведите переднюю штангу через рукав на передней стойке с учётом необходимого расстояния вылета штанги за фасад здания, наденьте верхнюю стойку и закрепите болтами и гайками.

5.1.3. В переднюю штангу заведите среднюю штангу и зафиксируйте болтами. Наденьте заднюю штангу на среднюю, установите необходимую длину сборки, свободный конец задней штанги вставьте в рукав задней опоры и зафиксируйте болтами.

5.1.4. Установите на консоли канаты оттяжки с помощью коушей и зажимов (согласно рисунку 4). Натяните их с помощью талрепов.

5.1.5. Установите на передних штангах грузовые и предохранительные канаты, используя коуши и зажимы (согласно рисунку 4).

5.1.6. Выдвиньте каждую консоль с закрепленными канатами за наружную стену здания на заданную величину вылета. Консоли расположите так, чтобы расстояние между осями консолей в плане было сопоставлено или превышало длину люльки на 15-19 см. Продольная ось консоли должна быть перпендикулярна фасаду здания. На задние стойки консолей установите балласт массой по 450 кг на каждую.

5.1.7. Установите ограничители высоты на предохранительные канаты на расстояние 50-60см от оголовка консоли.

5.1.8. Конфигурация подвесного механизма должна отвечать следующим уравнению:

$$K=G \times B/(F \times A) \geq 2$$

Где, K – коэффициент защиты от опрокидывания
G – масса противовеса и заднего сиденья (кг)
A – длина передней балки (м)
F – общая масса платформы, подъёмников, электросистемы, предохранительной блокировки, троса и номинального груза (кг)
B – расстояние между передней и задней стойкой консоли (м)

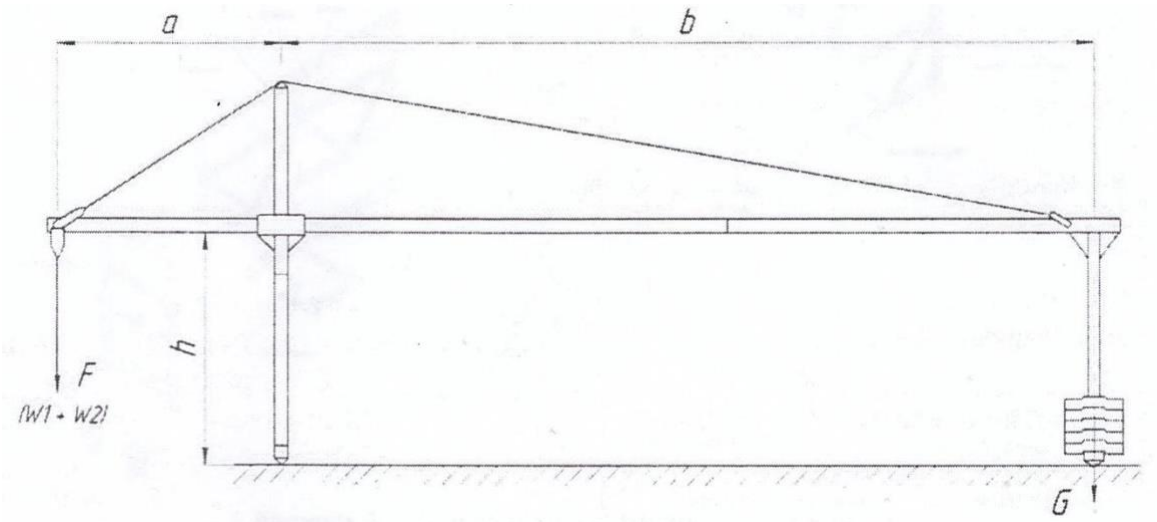

Если длина передней балки (а) – 1.5м и более, следует уменьшить вес груза на подвесной платформе по следующей таблице:

Модель	Вес контргруза, кг	Рабочая высота, м	Вынос передней балки, м	Расстояние между стойками, м	Максимальная нагрузка на рабочую платформу, кг
ZLP 630	900	95	1.3	4.6	550
			1.5	4.6	550
			1.7	4.4	410

5.2 Сборка платформы

5.2.1. Люлька может быть собрана в следующих исполнениях:

- одна стандартная секция 2м
- две стандартные секции 4м
- три стандартные секции 6м

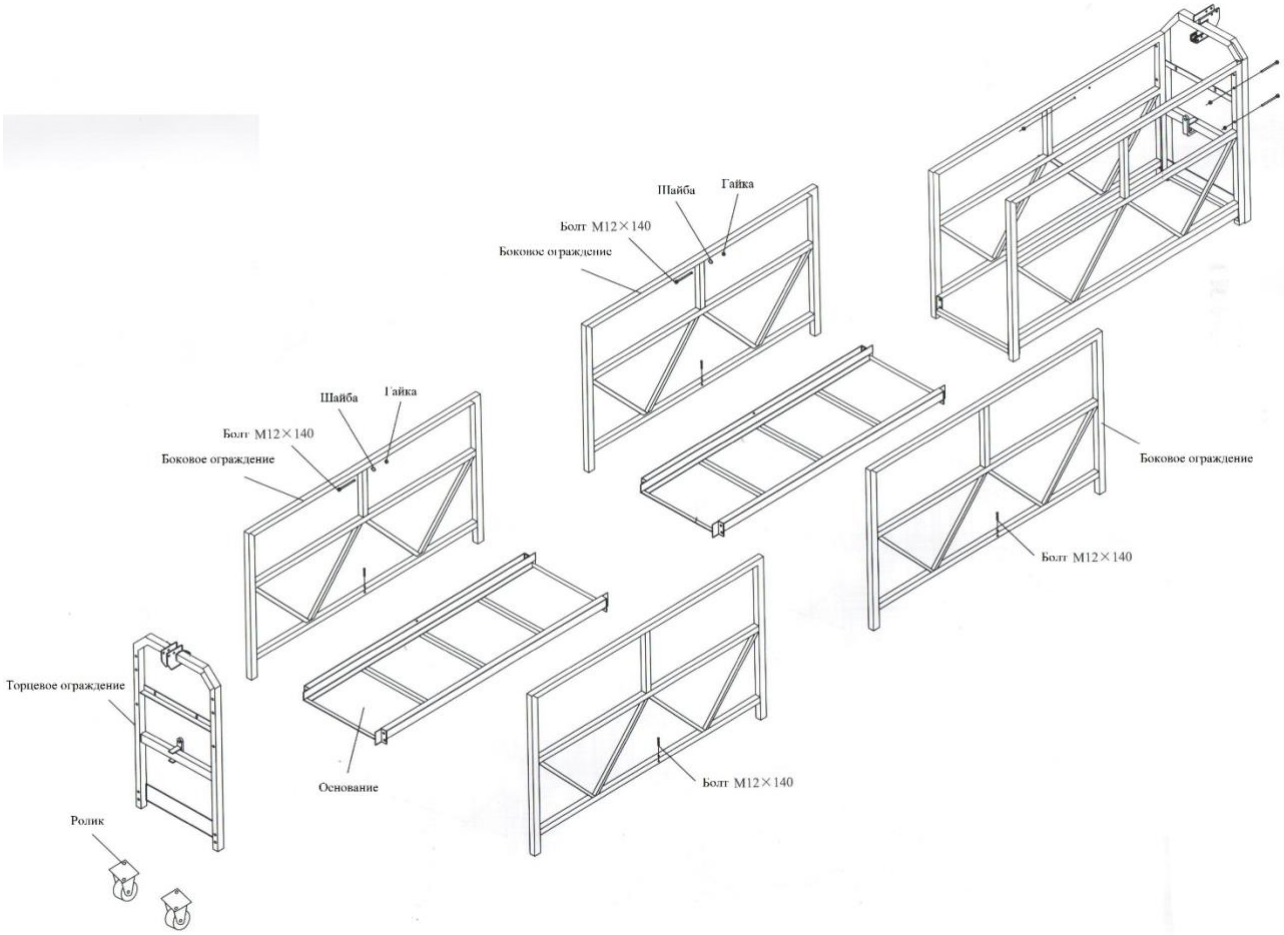

Рисунок 5 - Сборка люльки фасадного подъёмника.

5.2.2. Положите основание платформы на землю, установите балюстрады, не фиксируя их болтами и гайками. Закрепите на платформе торцевые рамы, после чего зафиксируйте всё крепежными болтами.

5.3. Установка редукторов, ловителей, электрошкафа.

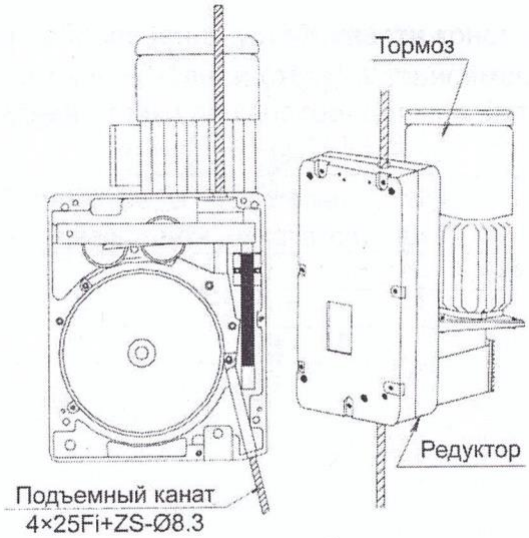

Рисунок 6 – Приводная лебедка

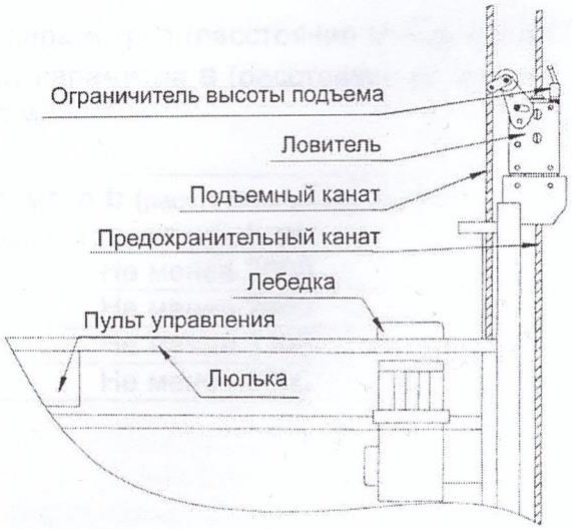

Рисунок 7 – Установка ловителя подъемника

Рисунок 8 – Крепление лебедки на торцевом ограждении подъемника

Рисунок 9 – Установка ловителя и запасовка в него канатов

5.3.1. Установите и закрепите редуктора на каркасе люльки и закрепите болтами. Внимание: Редуктор надевается на установленный кронштейн, устанавливаемый на среднюю перемычку торцевого ограждения и фиксируется сквозным штифтом, как показана на изображении 8.

5.3.2. Установите ловители на держатели сверху торцевых рами закрепите болтами.

5.3.3. Установите электрошкаф, смонтируйте провода на электродвигатели и концевые выключатели на ловителях.

5.3.4. Подключите силовой кабель по трёхфазной схеме.

5.3.5. Концы всех используемых тросов должны быть запаяны и обточены. В противном случае возможна поломка механизма редуктора.

5.4. Завершение монтажа.

5.4.1. Подкатите люльку и запасуйте канат:

- канат предохранительный запасовать в отверстия ловителя и натянуть его пригрузом (пригруз не должен касаться земли).
- канат подъёмный запасовать в направляющую втулку торцевого ограничителя, в отверстия редуктора, нажать кнопку “Подьём“ и натянуть его пригрузом (пригруз не должен касаться земли).

5. ВВОД В ЭКСПЛУАТАЦИЮ ИЗ МОНТАЖА И ПОДГОТОВКА К РАБОТЕ.

5.1. Подключить электрокабели от лебедки и концевых выключателей к шкафу управления.

5.2. Подключить электрокабель подъёмника к источнику электропитания.

5.3. Проверить надежность заземления нейтрального провода и подключения питания люльки к сети согласно схеме.

5.4. Проверить работу концевых выключателей: при нажатом рычаге ограничителя электродвигатель не должен включаться.

5.5. Проверить надежность крепления ограждений, лебедки, ловителя.

5.6. Проверить работу тормозов. При открытом тормозе зазор между двумя тормозными дисками должен находиться в пределах 0.5÷0.6мм, суммарный – не более 0.8÷1.0мм. Для проверки тормозов поднять люльку на 2-3 метра, затем остановить. Если тормоза работают не синхронно, с большим пробегом, нужно проверить работоспособность электромагнита. Для регулировки снять кожух и затянуть или ослабить гайку на его торце.

5.7. Произвести проверку ловителей: переключателем “Управление лебедками” установить влево и нажать кнопку “Подьём”. При угле наклона от 3 до 8_0 должен сработать ловитель правой лебедки. Аналогичное действие необходимо произвести для проверки ловителя левой лебедки. При выравнивании люльки в горизонтальное положение ловители под действием пружины освобождают предохранительный канат.

5.8. Произвести динамическое испытание люльки: произвести пятикратный подьём на высоту около 2м, сделав при этом не менее 3-х остановок. Люлька должна чётко останавливаться при отпускании кнопки “Подьём” и “Опускание”. Самопроизвольное опускание люльки не допускается.

5.9. При подьёме люльки не должно быть посторонних шумов, скрежета, запаха, дыма.

6. КАНАТЫ (ТРОСЫ) И ТРЕБОВАНИЯ К НИМ.

6.1. Сращивание канатов не допускается.

6.2. Подъемные канаты должны иметь одинаковую конструкцию и одинаковый диаметр.

6.3. Крепление концов каната к элементам подъемника должно быть рассчитано на рабочие и испытательные нагрузки.

6.4. Крепление канатов к барабанам должно выполняться с использованием зажимов (не менее трех) согласно рисунку 4.

6.5. Канат считать забракованным:

- при обрыве 5-ти проволок на шаге свивки.
- в случае обрыва одной или нескольких прядей.
- вследствие уменьшения диаметра каната вследствие поверхностного износа или коррозии.
- при корзинообразной деформации, выдавливании сердечника, местном увеличении диаметра, выдавливании проволок в одной/нескольких прядях, перекручивании, заломе, перегибе каната (рисунки с 9 по 16).

Рис 9 – Канатообразная деформация

Рис 10 – Выдавливание сердечника

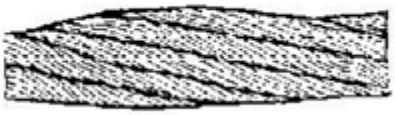

Рис 11 – Местное увеличение диаметра

Рис 12 – Выдавливание проволок в одной пряди

Рис 13 – Выдавливание проволок в нескольких прядях

Рис 14 – Передавливание каната

Рис 15 – Залом каната

Рис 16 – Перегиб каната

7. ХАРАКТЕРНЫЕ НЕИСПРАВНОСТИ И СПОСОБЫ ИХ УСТРАНЕНИЯ.

Неисправность	Вероятная причина	Метод устранения
Люлька в подвешенном состоянии и выключенном состоянии движется вниз	1. Неисправен электромагнитный тормоз на двигателе. 2. Увеличился зазор между тормозными дисками.	1. Опустите люльку на землю и вызовете специалиста компании владельца 2. Отрегулировать зазор согласно п.6.6 настоящего руководства.
Люлька в подвешенном состоянии не останавливается при подъёме и опускании	1. Неисправен контактор. 2. Неисправна кнопка включения.	1. Опустите люльку на землю и вызовете специалиста компании владельца оборудования.
При включении кнопок люлька не движется.	1. Неисправна подводки питания. 2. Выключен автоматический выключатель. 3. Нет фаз.	1. Проверьте подключение.
	1. Неисправен трансформатор. 2. Тепловое реле выключено или неисправно. 3. Неисправен предохранитель или контактор. 4. Плохой контакт или соединение.	1. Опустите люльку на землю и вызовете специалиста компании владельца оборудования.
Люлька при перемещении наклоняется.	1. Чувствительная разница по времени в пуске моторов. 2. Ослабла пружина центробежного тормоза. 3. Разница в скорости вращения двигателей или усилия прижима грузовых канатов.	1. Опустите люльку на землю и вызовете специалиста компании владельца оборудования.
	Неравномерная нагрузка платформы.	1. Равномерно распределите груз по длине платформы.
Ненормальные шумы при работе люльки	Механический износ деталей подъёмника	1. Опустите люльку на землю и вызовете специалиста компании владельца оборудования.
Сильно греется редуктор лебедки.	Недостаточно смазки.	1. Опустите люльку на землю и вызовете специалиста компании владельца оборудования.
Рабочий канат не проходит сквозь лебедку	Неверно оплавлен сваркой конец каната.	1. Зачистите конец каната или оплавьте конец каната снова (под конус).
Лебедка не может активировать люльку.	1. Слишком низкое напряжение. 2. Неисправность лебедки. 3. Тормоз не открылся или открылся не полностью.	1. Проверьте напряжение и обеспечьте напряжение 380V ±10% 2. Опустите люльку на землю и вызовете специалиста

		компании владельца оборудования.
Двигатель шумит, но не активирует люльку.	1. Отсутствует фаза 2. Напряжение низкое или слишком высокое. 3. Выработаны подшипники двигателя.	1. Проверьте правильность подключения питания. 2. Проверьте напряжение и обеспечьте напряжение 380V ±10% 3. Опустите люльку на землю и вызовете специалиста компании владельца оборудования.
Ловитель не срабатывает	Установочные расстояния консоли и люльки не соответствуют требованиям инструкции по эксплуатации.	Расположите консоли согласно пункту 5.1.6. настоящей инструкции.

8. АДРЕСА, БАНКОВСКИЕ РЕКВИЗИТЫ И ПОДПИСИ СТОРОН

«АРЕНДОДАТЕЛЬ»:

ООО «ПСК «Святогор»

195273, Санкт-Петербург,Пискаревский

пр-кт, д. 150, к. 2, лит. О, оф. 418

ИНН 7806228003; КПП 780601001

ОГРН 1167847136720

Р/С 40702810910000080718 в

АО «Тинькофф Банк»

К/С 30101810145250000974

БИК 044525974

Р/С 40702810355130006333 в

Северо-Западный банк ПАО «Сбербанк»

К/С 30101810500000000653

БИК 044030653

Электронная почта: info@svtgr.ru

Тел./факс:8 (812) 308 88 84

Генеральный директор: Арканников Т.Н.

_____

«АРЕНДАТОР»:

ООО «__»
__
ИНН __, КПП __
ОГРН __
Р/С __ в __
БИК __
К/С __

E-mail: __
Телефон/факс: __

Генеральный директор: __

_____